Moduframe - Serie
Moduframe - series

Modularer Messestand Moduframe - 11
Modular Exhibition Stand Moduframe - 11

52 KG

Produktbeschreibung
Product specifications

Standskizze
Booth layout

Druckanforderungen
Print specifications

Druckmaße
Print sizes

Druckvorlagen
Templates

Hinweise zur Druckdatenerstellung
Guidelines for print data creation

Aufbauanleitung
Assembly instruction

Häufig gestellte Fragen
Frequently asked questions

Produktbeschreibung
Product specifications

Messestand 5 x 4 m, bestehend aus 1 Messewand (B 500 cm x H 240 cm).
Das Moduframe Messestandsystem bietet maximale Flexibilität: Das einfache, modulare Baukastensystem sorgt für vielfältige Aufbaumöglichkeiten, das einfache Stecksystem garantiert einen komfortablen und komplett werkzeugfreien Auf- und Abbau Ihres Messestandes. Das Moduframe Messesystem besteht aus einem Kern aus Aluminium, der für eine optimale Stabilität bei einem sehr leichten Gewicht sorgt. Die Module des Moduframe Messestandsystems lassen sich flexibel kombinieren, neu zusammenbauen oder umgestalten. Nach Ihrer Messe oder Ihrem Event können Sie die einzelnen Standmodule einfach wieder auseinanderbauen und in den praktischen Transporttaschen verstauen. Lieferumfang: Der Messestand besteht aus: 1x Messewand (B 500 cm x H 240 cm) inkl. Füße und 6-farbigem Druck Ihres Motives. Standard-Transporttaschen (2) sind ebenfalls im Lieferumfang enthalten. (Transporttasche mit Rollen optional zusätzlich erhältlich). Technische Details: Druck: 6-farbiger Digitaldruck mit bis zu 1440 dpi. Material: Stoffgrafiken, Aluminium, Kunststoff. Befestigung am System: eingenähter Silikonkeder. Einsatzmöglichkeit: Innenbereich. Farbe: Weiß, Schwarz. Bauart: Stecksystem

Exhibition stand 5 x 4 m, consisting of 1 exhibition wall (W 500 cm x H 240 cm).
The Moduframe exhibition stand system offers maximum flexibility: The simple, modular modular system provides a variety of installation options, the simple plug-in system guarantees a comfortable and completely tool-free assembly and disassembly of your stand. The Moduframe Messesystem consists of a core of aluminum, which ensures optimum stability with a very light weight. The modules of the Moduframe exhibition stand system can be flexibly combined, reassembled or redesigned. After your trade fair or event, you can simply disassemble the individual stand modules and store them in the practical transport bags. Delivery: The exhibition stand consists of: 1x exhibition wall (W 500 cm x H 240 cm) incl. Feet and 6-color print of your motif. Standard transport bags (2) are also included. (Transport bag with wheels optional additionally available).Technical details: Printing: 6-color digital printing with up to 1440 dpi. Material: fabric graphics, aluminum, plastic. Attachment to the system: sewn-in silicone piping.Application option: Interior. Color: white, black. Type: plug-in system

- Werkzeugfreie Montage durch einfaches Stecksystem
  Tool-free installation due to simple plug-in system
- Inkl. hochwertigem, brillantem Druck
  Incl. high quality, brilliant print
- Flexible Aufbaumöglichkeiten – modular erweiterbar
  Flexible design options - modular expandable
- Leichter Transport durch leichtes Gewicht und geringe Packmaße – sogar in PKW oder Van möglich!
  Easy transport due to light weight and small packing dimensions - even in cars or vans possible!
- Aluminiumprofile in schwarz oder weiß erhältlich
  Aluminum profiles available in black or white in PKW oder Van möglich!
- Einfacher Motivwechsel durch praktisches Nut/Kedersystem
  Simple motif change through practical groove/welt system
- Hochwertige, langlebige Materialien für einen nachhaltigen, langfristigen Einsatz
  High-quality, durable materials for sustainable, long-term use
- Alle Materialien sind B1 zertifiziert
  All materials are B1 certified
- Zahlreiche Zubehör-Optionen wie: Theken, Beleuchtung, TV-Halterungen, Ablagen, extra stabiler Transporttasche mit Rollen uvm.
  Numerous accessory options such as: counters, lighting, TV holders, shelves, extra sturdy transport bag with wheels and much more.

Standskizze
Booth layout

Draufsicht
Top view

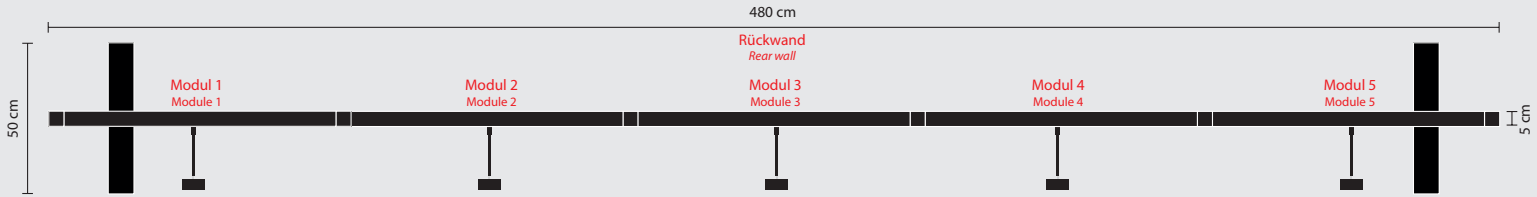

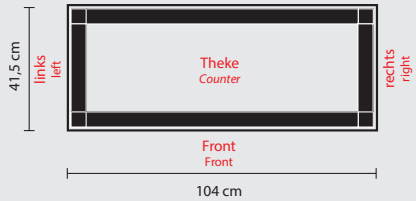

Standskizze
Booth layout

Fronten Rückwand / Theke
Fronts rear wall / counter

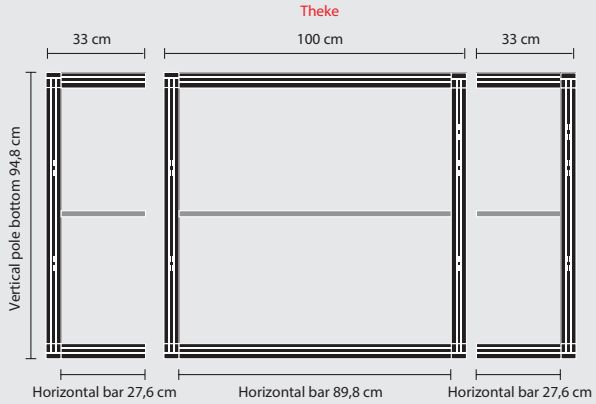

zurück zur Übersicht
back to overview

Daten hochladen
File upload

Konorg Shop
Konorg shop

Druckanforderungen
Print specifications

Für alle Dateien gilt:
Valid for all files:

Bilder, Logos und Texte müssen im CMYK-Modus angelegt werden. Wandeln Sie alle Schriften (Fonts) in Pfade um. Dokumente ohne Beschnitt/Überfüllung/Überdrucken anlegen. Schreiben Sie keine mehrseitigen PDF-Dateien, übersenden Sie uns nur Einzel-PDF-Dateien.
Images, logos and fonts must be generated in CMYK and should ideally be presented in vector form. Please do convert all fonts into paths and do not apply bleed margin or cutting marks to the document. Do not elaborate a multi-paged PDF document. Please do only transfer single-paged PDF documents.

Dateitypen:
File types:

PDF 1.6 x4, EPS, PSD, TiFF, Ai, JPG - **bitte keine Corel-, Excel-, Word- oder Power-Point-Daten**
*PDF 1.6 x4, EPS, PSD, TiFF, Ai, JPG - **please do not send us Corel-, Excel-, Word- or Power-Point-files.***

CMYK Tiff-Dateien mit LZW-Komprimierung
CMYK tiff-file with LZW-compression

CMYK Illustrator CC/CS (inkl. Ebenen)
CMYK Illustrator CC/CS (with layers)

CMYK Photoshop CC/CS (inkl. Ebenen)
CMYK Photoshop CC/CS (with layers)

CMYK Indesign CC/CS (verpackt)
CMYK Indesign CC/CS (package)

CMYK EPS-Dateien mit JPG-Komprimierung
CMYK eps-file with JPG-compression

Datenmenge:
Data volume:

Im Endformat 1:1 sollten nach Möglichkeit 100 ppi Bildauflösung nicht unterschritten und 150 ppi nicht überschritten werden. Ab einer Dateigröße von 5000 mm die Datei bitte in 1:2 / 1:4 / 1:10 anlegen und die ppi proportional anpassen: (1:2 = 200 ppi; 1:4 = 400 ppi; 1:10 = 1000 ppi).
Finally the image resolution should not fall below 100 ppi or exceed 150 ppi when submitting the data in 1:1 trimmed size. Should you create a file bigger than 5000 mm please scale it on 1:2 / 1:4 / 1:10 and adjust the image resolution proportionally: (1:2 = 200 ppi; 1:4 = 400 ppi; 1:10 = 1000 ppi).

Druckanforderungen
Print specifications

Farbraum:
Colours:

Alle Sonderfarben müssen im CMYK-Farbraum angelegt sein (FOGRA 39/IsoCoatedV2). Bitte senden Sie - wenn möglich - zu jeder Datei einen farbverbindlichen Ausdruck oder Proof und / oder genaue Farbangaben in HKS/Pantone. Daten im RGB-Farbraum werden konvertiert, für spätere Farbabweichungen übernehmen wir keine Garantie.

All special colors must be generated in CMYK using FOGRA39/ IsoCoatedV2. Data in the RGB color space will be converted. If possible, please send us a binding proof, or create the exact color specification in HKS or Pantone. For subsequent color variations we assume no guarantee.

Datenbezeichnung:
File Designation:

Name_Produktname_Größe in mm_Menge. Z.B. MeineFirma_Ro.04_850x2200_Xxdrucken.pdf

Name_productname_size In mm_amount. I.g. MyCompany_Ro.04_850x2200_Xxprinting.pdf.

Datenübertragung:
File transfer:

http://upload.konorg.com

http://upload.konorg.com

Druckmaße
Print sizes

Bitte beachten Sie die Hinweise zur Druckdatenerstellung, die Modulreihen können entweder mit einzelnen oder durchgehenden Grafikpanelen versehen werden.

Please note the guidelines for print data creation, the module rows can be provided with either single or continuous graphic panels.

Druckmaße fünf Module mit geteilter Grafik (BxH): 970/950/950/950/970 x 2450 mm
Print sizes five modules with split graphic (WxH): 970/950/950/950/970 x 2450 mm

Druckmaße fünf Module mit durchgehender Grafik (BxH): 4780 x 2450 mm
Print sizes five modules with continuous graphic (WxH): 4780 x 2450 mm

Druckmaß Theke (BxH): 1850 x 1000 mm (Front + Seiten)
Print size counter (WxH): 1850 x 1000 mm (Front + sides)

Sichtmaß (BxH): 910/890/890/910 x 2360 mm
Visible size (WxH): 910/890/890/890/910 x 2360 mm

Sichtmaße (BxH): 4680 x 2360 mm
Visible sizes (WxH): 4680 x 2360 mm

Sichtmaße Front/Seiten (BxH): 1000/325 x 1000 mm
Visible sizes front/sides (WxH): 1000/325 x 1000 mm

Druckvorlagen
Templates

Bitte öffnen Sie die untenstehenden links, um zu den Druckvorlagen zu gelangen. Die links öffnen das zugehörige Programm automatisch, sofern dieses auf Ihrem Computer installiert ist. Sie benötigen hierzu eine Internetverbindung. Nutzen Sie für andere Programmarten die eps-Vorlage unter Verwendung der Importfunktion.

Please open the following links to get the templates for this product. Links will open automatically if the relevant program is already installed on your computer. For this you need a internet-connection. For other applications choose the eps-file by using the import-function.

Druckvorlagen für Adobe Illustrator
Templates for Adobe Illustrator CC

- Fünf Module mit geteilter Grafik
  Five modules with split graphic
- Fünf Module mit durchgehender Grafik
  Five modules with continuous graphic
- Theke
  Counter

Druckvorlagen für Adobe InDesign
Templates for Adobe InDesign CC

- Fünf Module mit geteilter Grafik
  Five modules with split graphic
- Fünf Module mit durchgehender Grafik
  Five modules with continuous graphic
- Theke
  Counter

Druckvorlagen für Adobe Photoshop
Templates for Adobe Photoshop CC

- Fünf Module mit geteilter Grafik
  Five modules with split graphic
- Fünf Module mit durchgehender Grafik
  Five modules with continuous graphic
- Theke
  Counter

Druckvorlagen
Templates

Bitte öffnen Sie einen der nachfolgenden links, um zur Druckvorlage zu gelangen. Der link öffnet das zugehörige Programm automatisch, sofern dieses auf Ihrem Computer installiert ist. Sie benötigen hierzu eine Internetverbindung. Nutzen Sie für andere Programmarten die eps-Vorlage unter Verwendung der Importfunktion.

Please open one of the following links to get the template for this product. Link will open automatically if the relevant program is already installed on your computer. For this you need a internet-connection. For other applications choose the eps-file by using the import-function.

Druckvorlagen für Adobe Illustrator
Templates for Adobe Illustrator CS

- Fünf Module mit geteilter Grafik
  Five modules with split graphic
- Fünf Module mit durchgehender Grafik
  Five modules with continuous graphic
- Theke
  Counter

Druckvorlagen für Adobe InDesign
Templates for Adobe InDesign CS

- Fünf Module mit geteilter Grafik
  Five modules with split graphic
- Fünf Module mit durchgehender Grafik
  Five modules with continuous graphic
- Theke
  Counter

Druckvorlagen für andere Anwendungen
Templates for other applications CS

- Fünf Module mit geteilter Grafik
  Five modules with split graphic
- Fünf Module mit durchgehender Grafik
  Five modules with continuous graphic
- Theke
  Counter

Hinweise zur Druckdatenerstellung
Guidelines for print data creation

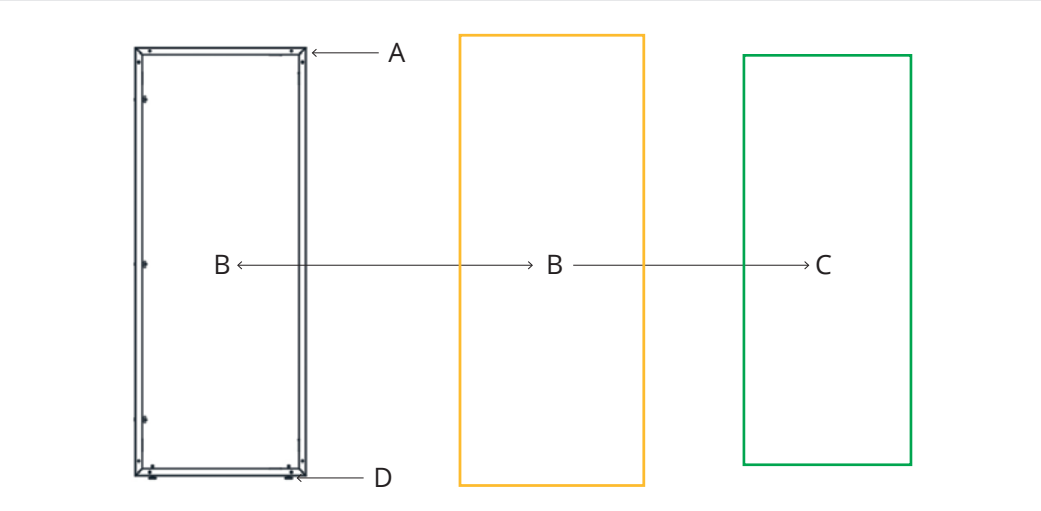

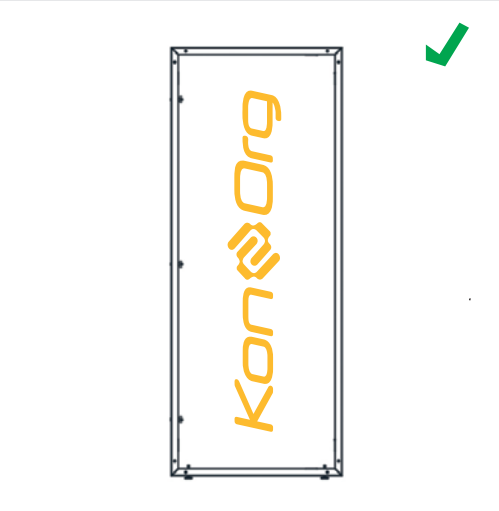

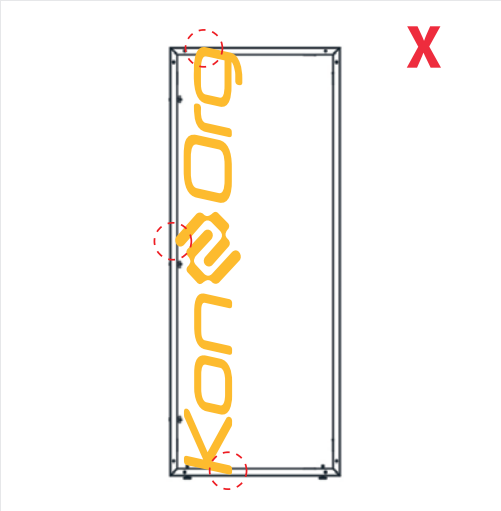

A > Rahmen
A > frame

B > Druckbereich/Druckmaß
B > print area/print size

> auf diesen Bereich ist die Druckvorlage angelegt
> template is designed for this area

C > Sichtbereich/Sichtmaß
C > visible area/visible size

> in der Druckvorlage mit grüner Linie angezeigt
> shown in the template as a green line

D > Stellfüße
D > adjustable feet

Das im Datenblatt angegebene Druckmaß umfasst die sichtbaren und nicht sichtbaren Bereiche des Grafikträgers. Bitte legen Sie die Druckdatei immer auf das Druckmaß unter Berücksichtigung des Sichtmaßes an. Hintergrundgrafiken und -bilder/-texturen sollten über das gesamte Druckmaß angelegt, wichtige grafische Elemente, die beschnittlos sichtbar sein sollen, müssen innerhalb des Sichtmaßes platziert werden.

The printsize mentioned in the data sheet includes the visible and non-visible areas of the graphic sheet. Please layout the printfile according to the print size in consideration of the visible size. Backround-graphics, -pictures and -textures should be laid out across the whole print size. Important graphical elements, which should be seen without any crops must be placed within the visible size.

Hinweise zur Druckdatenerstellung
Guidelines for print data creation

Das Moduframe System ist modular aufgebaut. Bitte beachten Sie bei der Anlage der Druckdaten, modulübergreifende Motive entweder in einzelnen Dateien (für Systeme mit getrennten Grafiken) oder in einer zusammenhängenden Datei (für Systeme mit durchgehender Grafik)anzulegen. Die Daten müssen auf das in den Druckanforderungen angegebene Druckmaß unter Brücksichtigung des Sichtmaßes angelegt werden. Ab einer Dateigröße von 5000 mm die Datei bitte in 1:2 / 1:4 / 1:10 anlegen und die Bildauflösung (ppi/Zoll) proportional anpassen (1:2 = 200 ppi; 1:4 = 400 ppi; 1:10 = 1000 ppi).

The Moduframe system is modular. When creating the print data, please note that you create cross-module motifs either in individual files (for systems with separate graphics) or in a contiguous file (for systems with continuous graphics). The data must be applied to the print size specified in the rint specifications, taking the visual size into account. From a file size of 5000 mm, please create the file in 1: 2 / 1: 4 / 1:10 and adjust the image resolution (ppi/inch) proportionally (1:2 = 200 ppi; 1:4 = 400 ppi; 1:10 = 1000 ppi).

Beispiele
examples

Einzelmodul
Single-module

Modulübergreifendes Motiv mit getrennten Grafiken
Cross-module motive with splitt graphic

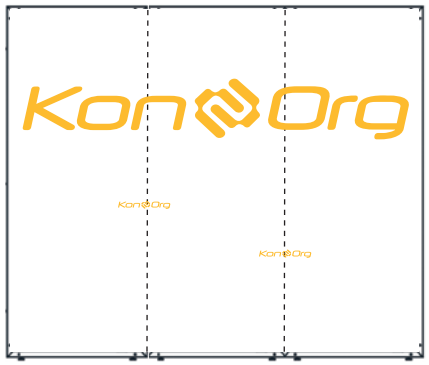

Modulübergreifendes Motiv mit durchgehender Grafik
Cross-module motive with continuous graphic

Aufbauanleitung
Assembly instruction

Allgemeines
General

Das System ist in Transporttaschen verpackt. Entnehmen Sie alle Bauteile und legen diese auf dem Boden aus.

The system is packed in transport bags.
Remove all components and lay them out on the floor.

Die Bauteile sind mit Bezeichnungen versehen. Im Lieferumfang enthalten sind vertikale Pfostenelemente (vertical poles) und horizontale Verbindungselemente (horizontal bars) ...

The components are labeled Delivery includes vertical pole elements (vertical poles), horizontal connecting elements (horizontal bars) ...

... sowie horizontale Stützelemente (hanging bars) und gegebenenfalls weiteres Zubehör wie Stützfüsse, Eckverbinder, Theken- und Kabinenbauteile.

... as well as horizontal supporting elements (hanging bars) and optionally other accessories such as support legs, corner connectors, counter- and cabin components.

Aufbauanleitung Module
Assembly instruction modules

Bauteile Module - Einzelmodule / Modulreihen / optionales Zubehör
Components module rows

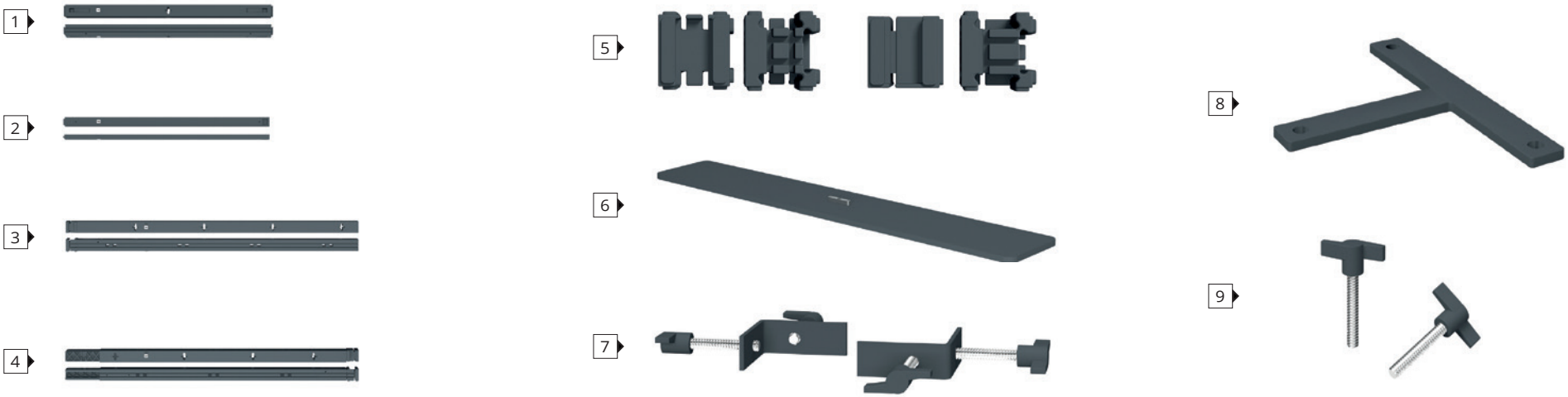

1 Horizontales Profil
Horizontal profile

2 Querstrebe
Crossbar

3 Oberes vertikales Profil
Upper vertical profile

4 Unteres vertikales Profil
Lower vertical profile

5 Systemwürfel
System cube

6 Standfuß (optional)
Foot (optional)

7 Eckverbinder (optional)
Corner connector (optional)

8 T-Profil (optional)
T- profile (optional)

9 Flügelschrauben (optional)
Thumbscrews (optional)

Aufbauanleitung Module
Assembly instruction modules

Schritt 1
Step 1

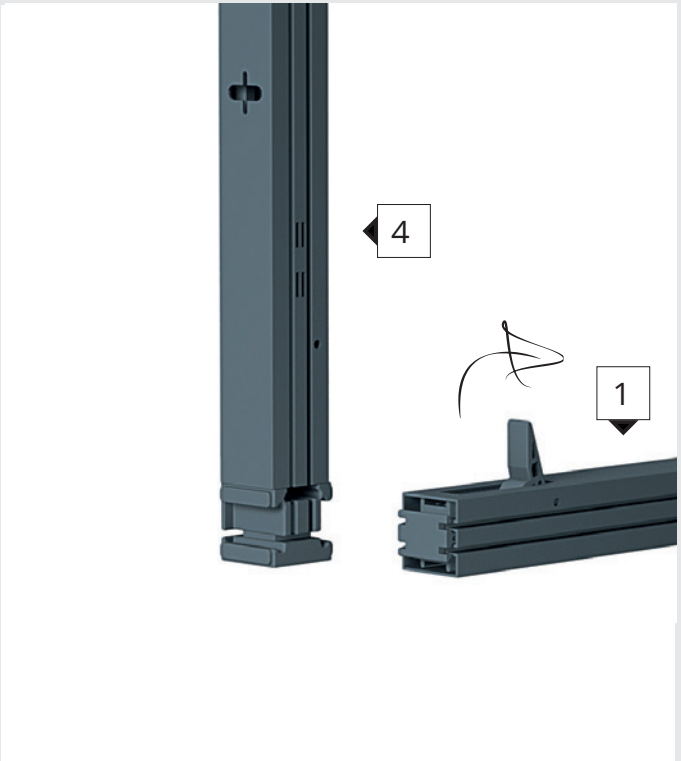

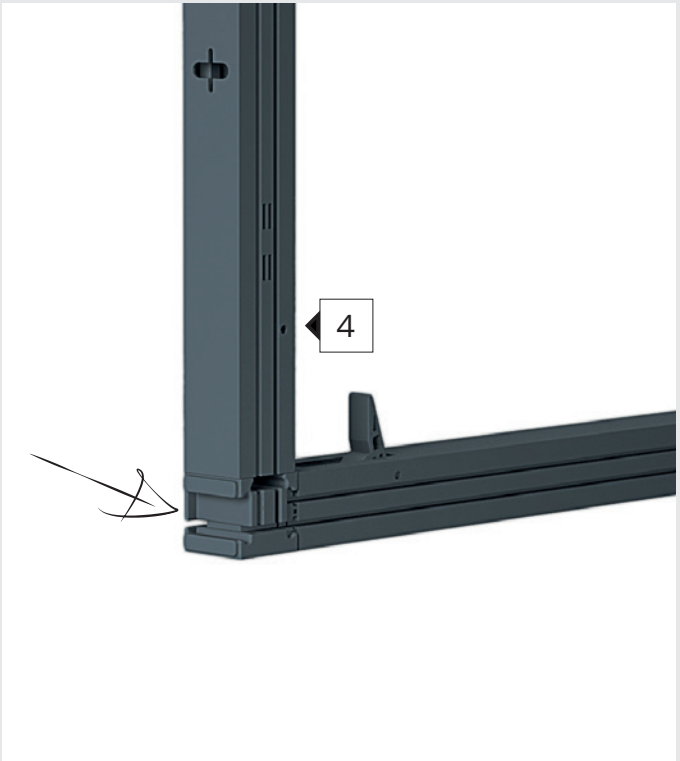

zurück zur Übersicht
back to overview

Daten hochladen
File upload

Konorg Shop
Konorg shop

Aufbauanleitung Module
Assembly instruction modules

Schritt 2
Step 2

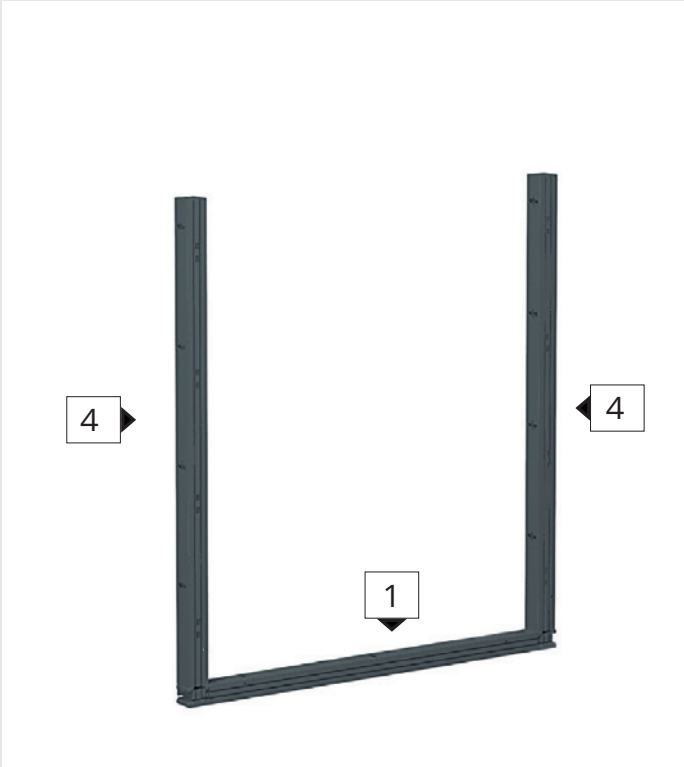

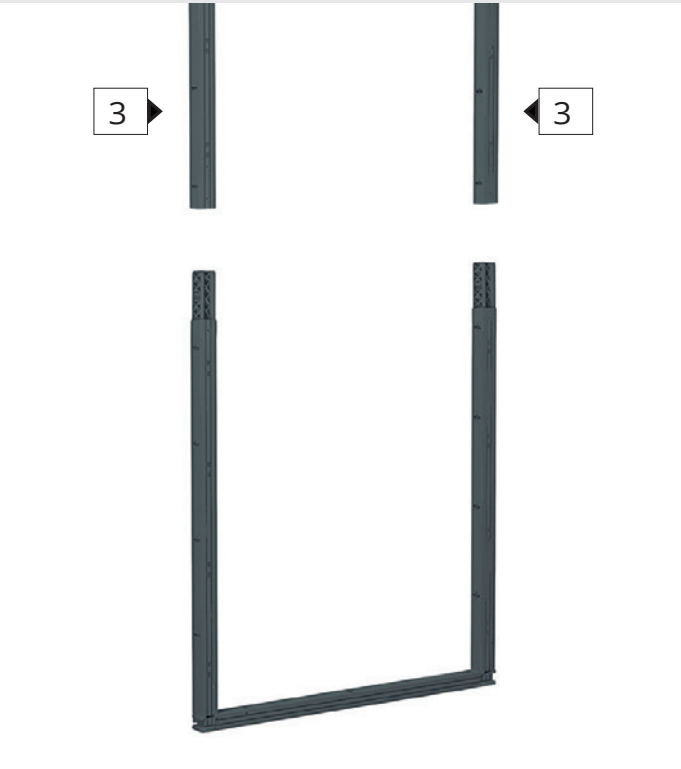

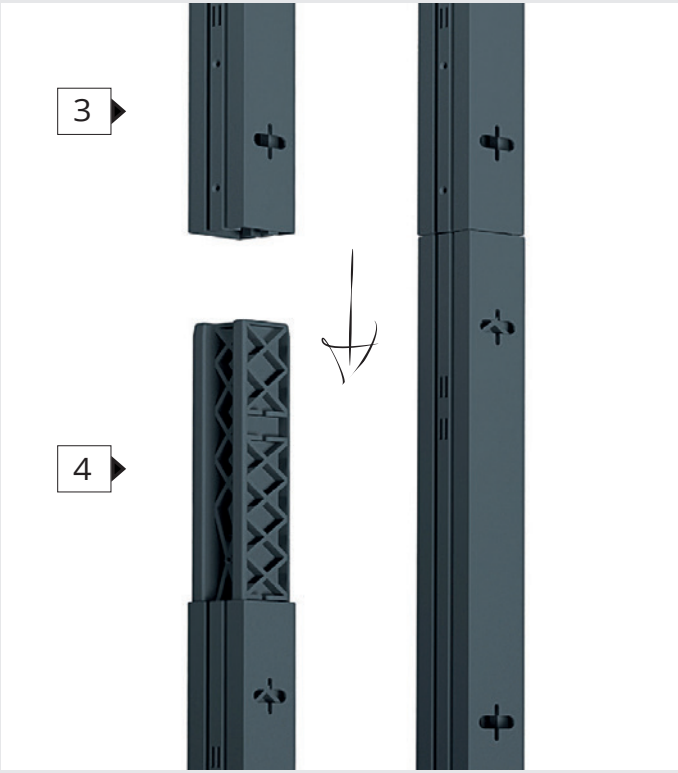

zurück zur Übersicht
back to overview

Daten hochladen *File upload*

Konorg Shop *Konorg shop*

Aufbauanleitung Module
Assembly instruction modules

Schritt 3
Step 3

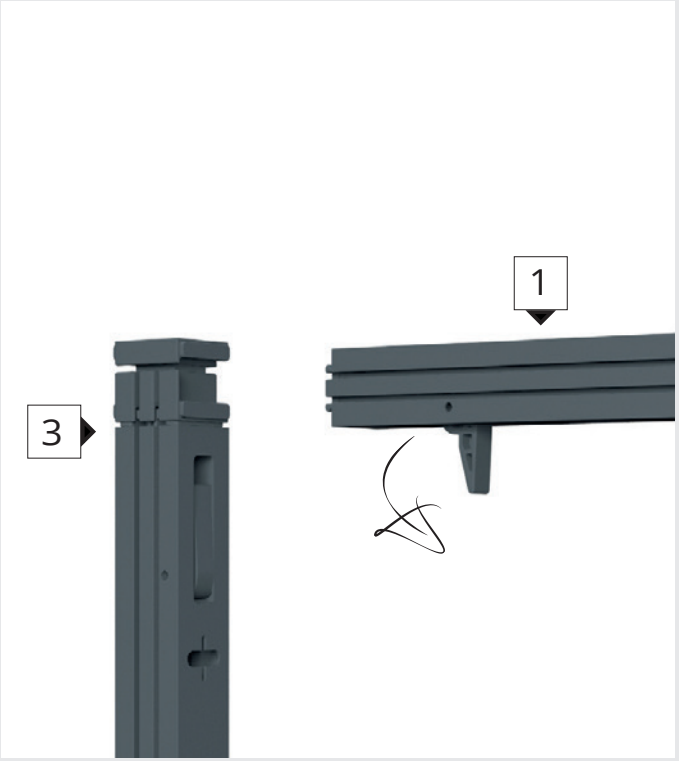

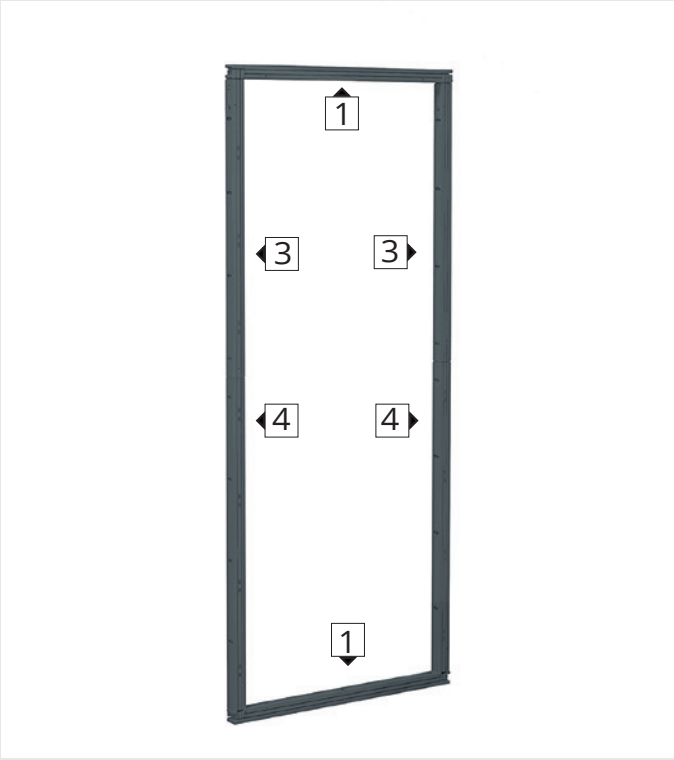

zurück zur Übersicht
back to overview

Daten hochladen *File upload*

Konorg Shop *Konorg shop*

Aufbauanleitung Module
Assembly instruction modules

Schritt 4
Step 4

Aufbauanleitung Module
Assembly instruction modules

Für den Anbau weiterer Module wiederholen Sie den Vorgang
To add additional modules repeat the process

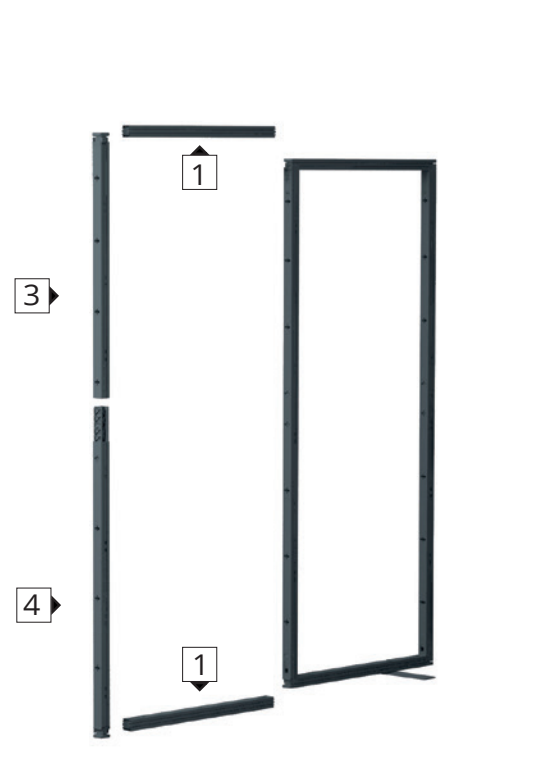

Aufbauanleitung Module
Assembly instruction modules

Schritt 5 - Modul-Eckverbindung
Step 5 - Connecting the modules as a corner

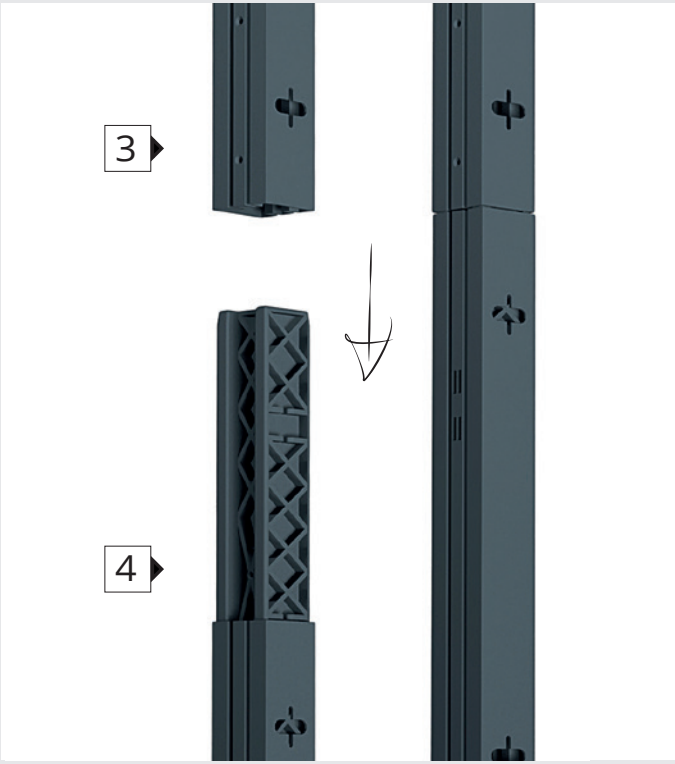

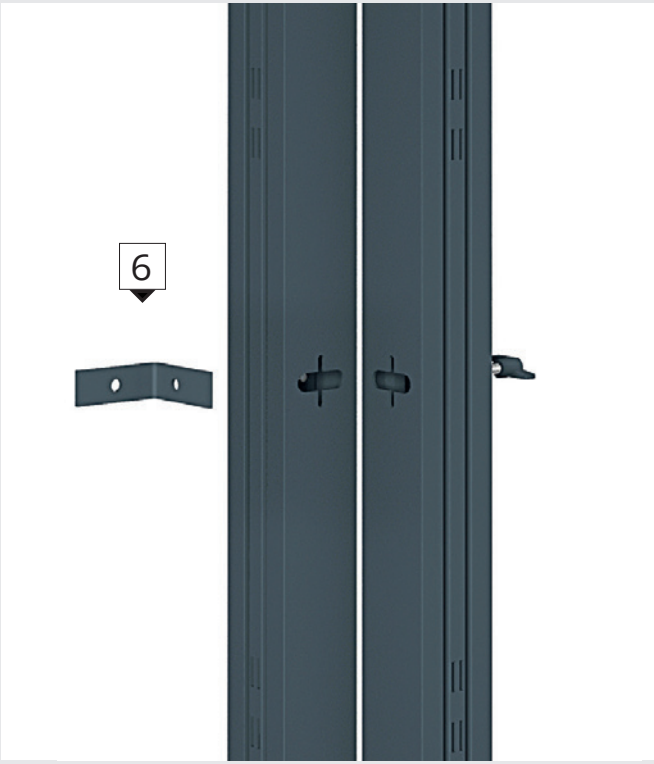

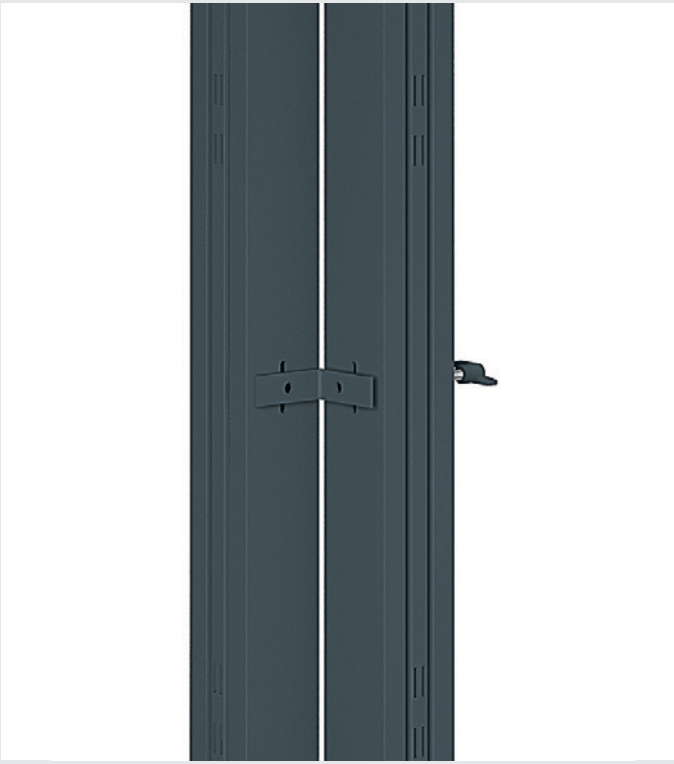

Aufbauanleitung Module
Assembly instruction modules

Schritt 5 - Modul-Eckverbindung, für den Anbau weiterere Module die Schritte 1-5 wiederholen
Step 5 - Connecting the modules as a corner, for further modules repeat steps 1-5

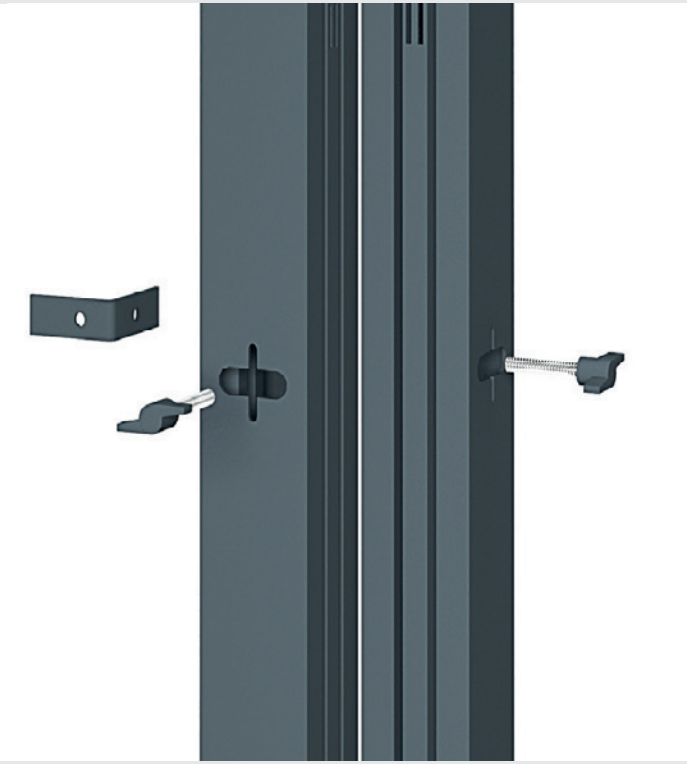

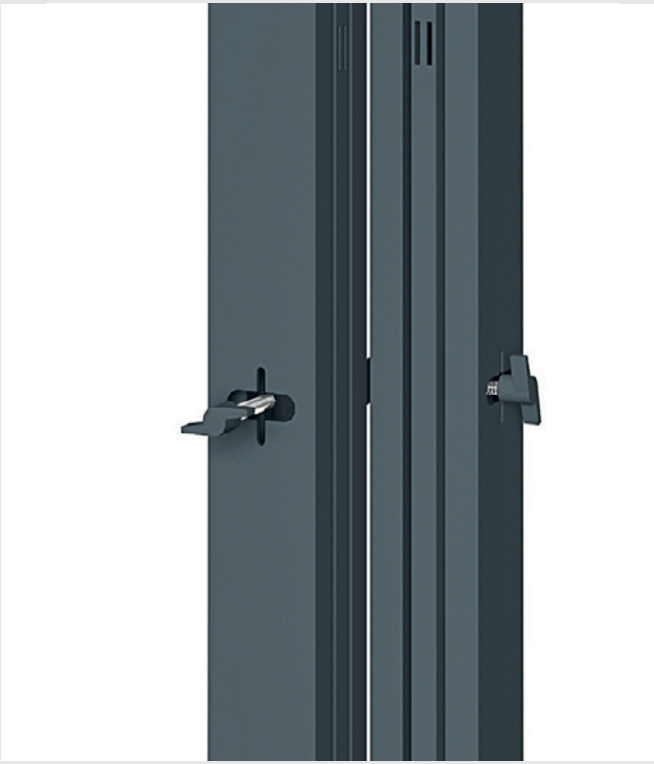

Aufbauanleitung Module
Assembly instruction modules

Schritt 6 - Anbringen der Grafikpanele, befestigen Sie zuerst alle vier Ecken
Step 6 - Attaching the graphic panels, first fasten all four corners

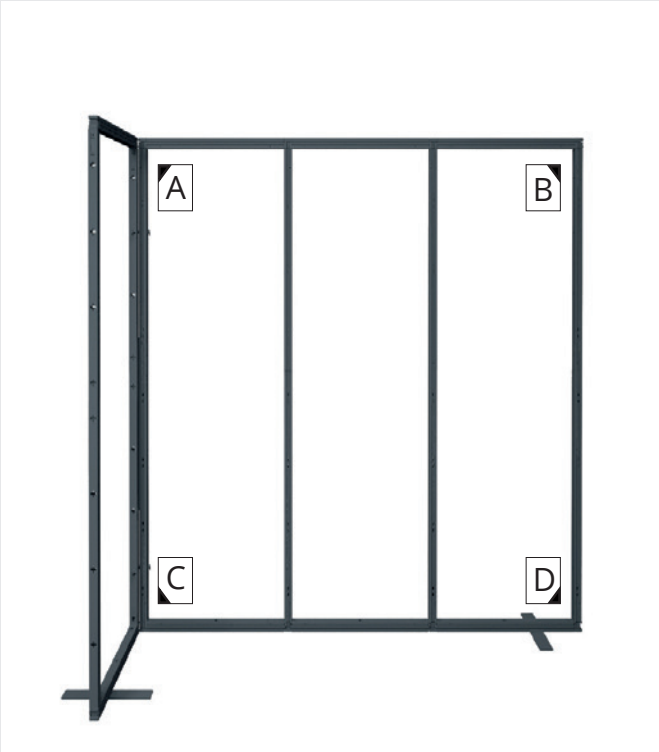

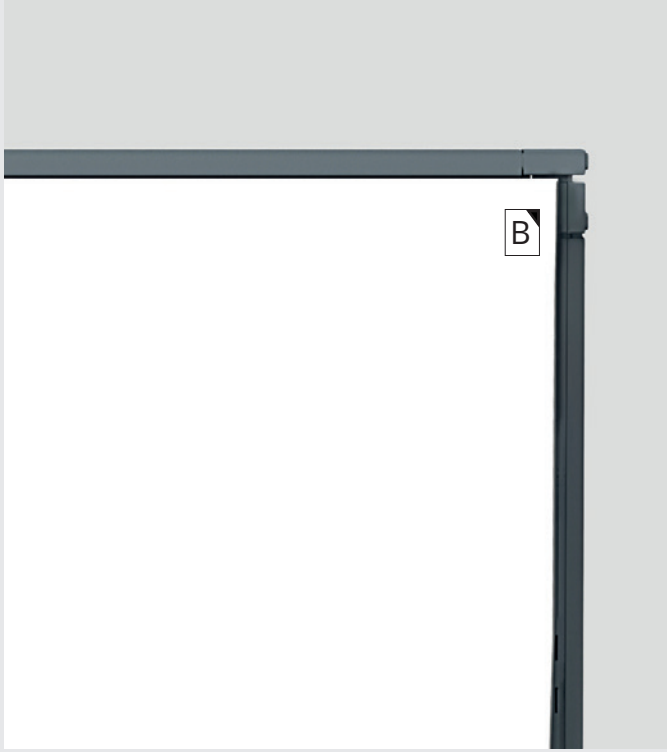

Aufbauanleitung Module
Assembly instruction modules

Schritt 7
Step 7

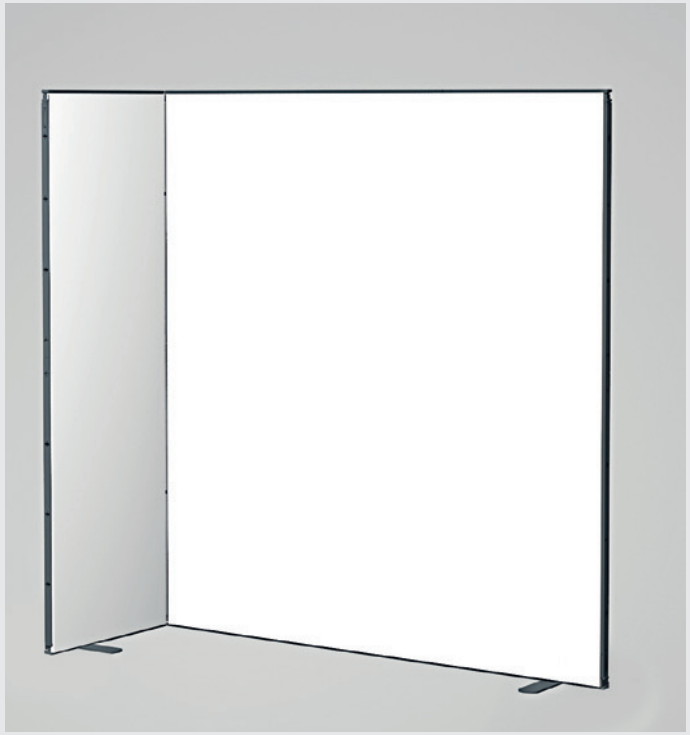

Häufig gestellte Fragen
Frequently asked questions

Ich kann die Druckvorlagen nicht öffnen
I cannot open the templates

→ Sie haben keines der aufgeführten Programme auf Ihrem Rechner installiert
You do not have any of the listed programs installed on your computer

Wie lasse ich Ihnen meine Druckvorlage zukommen?
How can I send you my print data?

→ Bitte benutzen Sie den link unten rechts um zum upload zu gelangen
Please use the link right below at the bottom to upload yor data

Wieviel Überfüllung oder Beschnitt wird benötigt?
How much overlay or bleed is required?

→ Wir benötigen keine Beschnittzugaben, Passermarken oder Überfüllungen
We do not need any bleeds, passers nor overlays

Was passiert, nachdem ich meine Daten hochgeladen habe?
What happens after uploading my print data?

→ Die Daten werden einem automatischen Überprüfungsprogramm zugeführt, Sie erhalten einen Kontrollabzug mit Bericht zur Freigabe oder Korrektur
The files will be tranferred to an automatic check, you will get a screen proof with a report for confirmation or correction

Können Sonderfarben gedruckt werden?
Can special colors be printed?

→ Im Digitaldruck können keine Sonderfarben wie gold, silber oder ähnliches gedruckt werden. Pantone-, HKS- und RAL-Farben werden bestmöglich simuliert
In digital printing no special colors such as gold, silver or the like can be printed. Pantone-, HKS- and RAL-colors will be simulated best possible

Gibt es einen farbverbindlichen Andruck?
Is a colour-binding proof included?

→ Sie können uns einen Farbton, z.B. in HKS oder Pantone angeben, an dem wir uns bei der Erstellung Ihres Produktes richten. (Bitte beachten Sie, dass Sie die HKS- oder Pantone-Werte auch entsprechend in Ihrer Druckdatei anlegen.) Alternativ können Sie auch kostenpflichtig einen Andruck auf Original-Material bestellen oder Sie lassen uns einen Proof Ihrer Druckdatei zukommen
You can provide us a color tone for example in HKS or Pantone. We will consider your reference when printing your job (Please note, that these colors must also be prepared in your printfile). Alternatively you can order a press proof on original material subject to charge or send us your colour proof