Produktbeschreibung
product specifications

Produktabmessungen & Packmaße
product dimensions & pack sizes

Datenblatt
datasheet

Druckvorlage
template

Hinweise zur Druckdatenerstellung
guidelines for print data creation

Aufbauanleitung
assembly instruction

Häufig gestellte Fragen
frequently asked questions

Falttheken - Serie
Folding counter - series

PR-09-Rund - Messetheke Lamellen Rund
PR-09-Round - Exhibition counter Lamella Round

16 KG

Produktbeschreibung
product specifications

Hochwertige runde Messetheke in moderner Optik. Diese stabile Rundtheke überzeugt durch einen einfachen Aufbau, eine hochwertige Optik und beste Qualität. Ein Hingucker auf Ihrer Messe, Event oder bei Ihrer Promotion-Aktion. Lieferumfang: Die Falttheke besteht aus einer Deckel- und einer Bodenplatte, der Lamellengrafik sowie zwei hochwertig gepolsterten Transporttaschen. Der Druck der Grafik ist optional dazu erhältlich. Druck: UV-beständiger 4-Farbdruck bis 1440 dpi mit Schutzlaminierung. Material: Kunststoff / Span mit Dekor / UV-beständige, wetterfeste Display-Spezialfolie, 480 g/m², B1-zertifiziert. Befestigung am System: Klettsystem (Flausch). Einsatzmöglichkeit: Innenbereich, Außenbereich (bedingt).

High-quality round counter in a modern look. This stable round counter convinces with a simple structure, a high-quality look and best quality. An eye-catcher at your trade fair, event or promotion. Scope of delivery: The folding counter consists of a lid and a base plate, the lamella graphics and two high-quality padded transport bags. The print of the graphic is optionally available. Printing: UV-resistant 4-color printing up to 1440 dpi with protective lamination.Material: plastic / chip with decor / UV-resistant, weatherproof special display film, 480 g / m², B1-certified. Attachment to the system: Velcro system (Velcro). Possible use: indoors, outdoors (conditional).

- Praktische Form und ansprechendes Design
  Practical shape and attractive design
- Einfacher und schneller Aufbau - nur drei Teile
  Easy to assemble - only three parts
- Beste Stabilität
  Best stability
- Mit schwarzer Deckelplatte
  With black cover plate
- Inkl. gepolsterter Transporttasche für Holzplatten und Köcher für Kunststoffrolle und Druck
  Incl. padded carrying bag for wooden plates and quiver for plastic roller and print

Produktabmessungen
product dimensions

Vorderansicht
front view

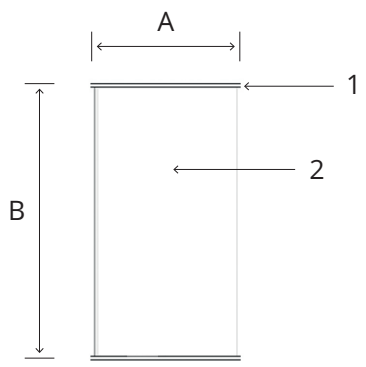

A > 450 mm
B > 930 mm

1 > Deckelplatte - *cover plate*
2 > Druckbereich Vorderseite - *print area front side*

Rückansicht
rear view

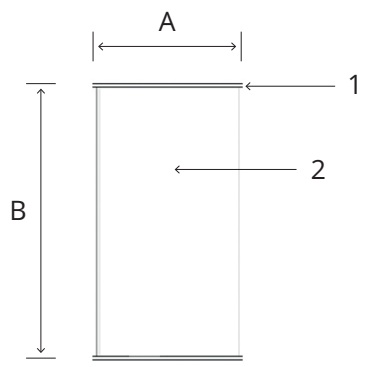

A > 450 mm
B > 930 mm

1 > Deckelplatte - *cover plate*
2 > Druckbereich Rückseite - *print area rear side*

Seitenansicht
side view

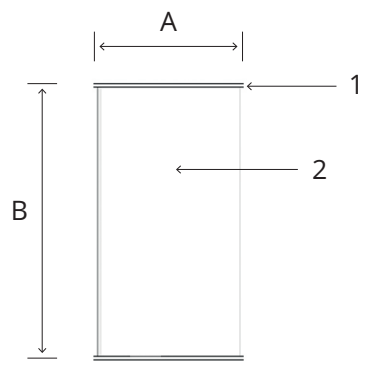

A > 450 mm
B > 930 mm

1 > Deckelplatte - *cover plate*
2 > Druckbereich Seite - *print area side*

Packmaße
pack sizes

(BxHxT): 970 x 300 x 480 mm
(WxHxD): 970 x 300 x 480 mm

zurück zur Übersicht
back to overview

Daten hochladen *file upload*

Konorg Shop *Konorg shop*

Datenblatt
data sheet

Druckmaß (BxH): 1280 x 898 mm
print size (WxH): 1280 x 898 mm

Sichtmaß (BxH): 1240 x 898 mm
visible size (WxH): 1240 x 898 mm

Für alle Dateien gilt:
Valid for all files:

Bilder, Logos und Texte müssen im CMYK-Modus angelegt werden. Wandeln Sie alle Schriften (Fonts) in Pfade um. Dokumente ohne Beschnitt/Überfüllung/Überdrucken anlegen. Schreiben Sie keine mehrseitigen PDF-Dateien, übersenden Sie uns nur Einzel-PDF-Dateien.

Images, logos and fonts must be generated in CMYK and should ideally be presented in vector form. Please do convert all fonts into paths and do not apply bleed margin or cutting marks to the document. Do not elaborate a multi-paged PDF document. Please do only transfer single-paged PDF documents.

Dateitypen:
File types:

PDF 1.6 x4, EPS, PSD, TiFF, Ai, JPG - **bitte keine Corel-, Excel-, Word- oder Power-Point-Daten**

*PDF 1.6 x4, EPS, PSD, TiFF, Ai, JPG - **please do not send us Corel-, Excel-, Word- or Power-Point-files.***

CMYK Tiff-Dateien mit LZW-Komprimierung
CMYK tiff-file with LZW-compression

CMYK Illustrator CS6/CS4 (inkl. Ebenen)
CMYK Illustrator CS6/CS4 (with layers)

CMYK Photoshop CS6 /CS4 (inkl. Ebenen)
CMYK Photoshop CS6/CS4 (with layers)

CMYK Indesign CS6/CS4 (verpackt)
CMYK Indesign CS6/CS4 (package)

CMYK EPS-Dateien mit JPG-Komprimierung
CMYK eps-file with JPG-compression

Datenblatt
data sheet

Datenmenge:
Data volume:

Im Endformat 1:1 sollten nach Möglichkeit 100 ppi Bildauflösung nicht unterschritten und 150 ppi nicht überschritten werden. Ab einer Dateigröße von 5000mm die Datei bitte in 1:2 / 1:4 / 1:10 anlegen und die ppi proportional anpassen: (1:2 = 200 ppi; 1:4 = 400 ppi; 1:10 = 1000 ppi).

Finally the image resolution should not fall below 100 ppi or exceed 150 ppi when submitting the data in 1:1 trimmed size. Should you create a file bigger than 5000mm please adjust the image resolution proportionally: (1:2 = 200 ppi; 1:4 = 400 ppi; 1:10 = 1000 ppi).

Farbraum:
Colours:

Alle Sonderfarben müssen im CMYK-Farbraum angelegt sein (FOGRA 39/IsoCoatedV2). Bitte senden Sie - wenn möglich - zu jeder Datei einen farbverbindlichen Ausdruck oder Proof und / oder genaue Farbangaben in HKS/Pantone. Daten im RGB-Farbraum werden konvertiert, für spätere Farbabweichungen übernehmen wir keine Garantie.

All special colors must be generated in CMYK using FOGRA39/ IsoCoatedV2. Data in the RGB color space will be converted. If possible, please send us a binding proof, or create the exact color specification in HKS or Pantone. For subsequent color variations we assume no guarantee.

Datenbezeichnung:
File Designation:

Name_Produktname_GrößeInMM_Menge. Z.B. MeineFirma_Ro.04_850x2200_Xxdrucken.pdf. Zwingend erforderlich ist ein schriftlicher Auftrag per Fax oder Mail - unabhänig vom Datenupload.

Name_productname_size In mm_amount. I.g. MyCompany_Ro.04_850x2200_Xxprinting.pdf. A written order by fax or e-mail is mandatory – irrespective of the data transfer.

Datenübertragung:
File transfer:

http://upload.konorg.com

http://upload.konorg.com

Druckvorlage
template

Bitte öffnen Sie einen der nachfolgenden links, um zur Druckvorlage zu gelangen. Der link öffnet das zugehörige Programm automatisch, sofern dieses auf Ihrem Computer installiert ist. Sie benötigen hierzu eine Internetverbindung. Nutzen Sie für andere Programmarten die eps-Vorlage unter Verwendung der Importfunktion.

Please open one of the following links to get the template for this product. Link will open automatically if the relevant program is already installed on your computer. For this you need a internet-connection. For other types of programs, use the eps template using the import function.

Druckvorlagen für Adobe Illustrator
templates for Adobe Illustrator CC

Druckvorlagen für Adobe InDesign
templates for Adobe InDesign CC

Druckvorlagen für Adobe Photoshop
templates for Adobe Photoshop CC

Druckvorlagen für Adobe Illustrator
templates for Adobe Illustrator CS

Druckvorlagen für Adobe InDesign
templates for Adobe InDesign CS

Druckvorlagen für andere Anwendungen
templates for other applications CS

Hinweise zur Druckdatenerstellung
guidelines for print data creation

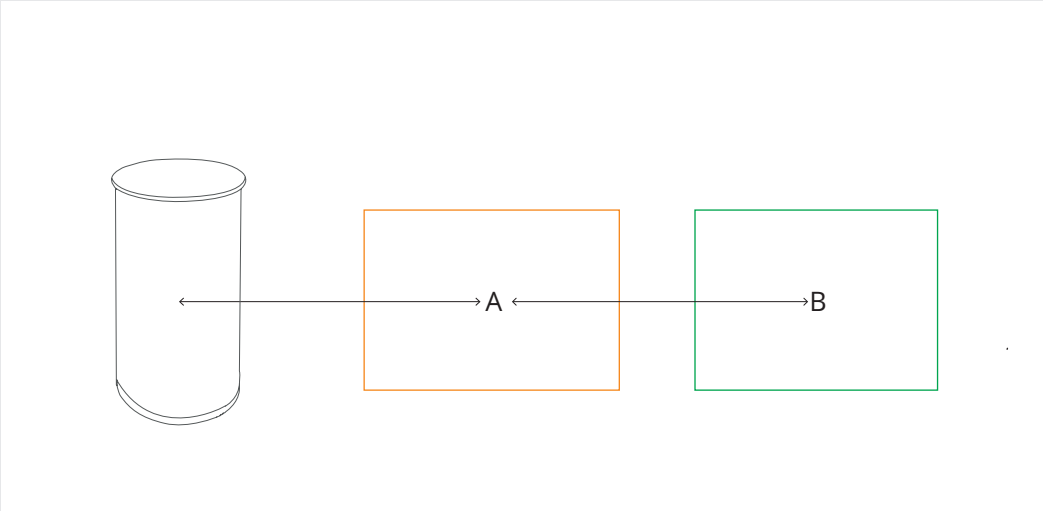

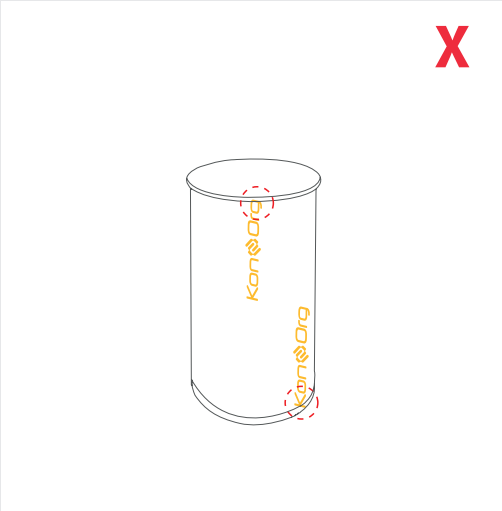

A > Druckbereich/Druckmaß
A > print area/print size

> auf diesen Bereich ist die Druckvorlage angelegt
> template is designed for this area

B > Sichtbereich/Sichtmaß
B > visible area/visible size

> in der Druckvorlage mit grüner Linie angezeigt
> shown in the template as a green line

Das im Datenblatt angegebene Druckmaß umfasst die sichtbaren und nicht sichtbaren Bereiche des Grafikträgers. Bitte legen Sie die Druckdatei immer auf das Druckmaß unter Berücksichtigung des Sichtmaßes an. Hintergrundgrafiken und -bilder/-texturen sollten über das gesamte Druckmaß angelegt, wichtige grafische Elemente, die beschnittlos sichtbar sein sollen, müssen innerhalb des Sichtmaßes platziert werden.

The printsize mentioned in the data sheet includes the visible and non-visible areas of the graphic sheet. Please layout the printfile according to the print size in consideration of the visible size. Backround-graphics, -pictures and -textures should be laid out across the whole print size. Important grafical elements, which should be seen without any crops must be placed within the visible size.

Aufbauanleitung
assembly instruction

1

Entnehmen Sie das System und stellen Sie dieses wie abgebildet auf.
Pull out the system and build it up like shown

2

Beginnen Sie mit der Bodenplatte.
Start with the bottom plate.

3

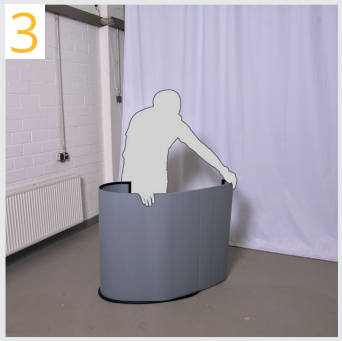

Befestigen Sie die Ummantelung mit dem Klettsystem an der Bodenplatte.
Attach the shell with the velcro system on the base plate.

4

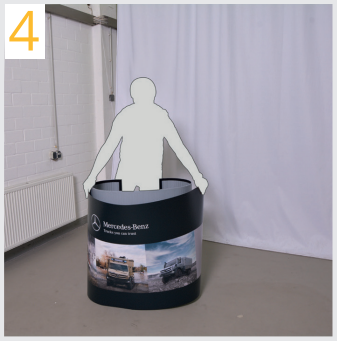

Diesen Schritt wiederholen Sie ebenfalls bei der Thekengrafik.
Repeat this step also with the counter graphic.

5

Schieben Sie nun die Ringhaken in die 4 vorgefrästen Ausschnitte und legen die Querhaken auf.
Slide the ring hooks into the 4 pre-formed cutouts and place the hook on cross.

6

Optional: Legen Sie nun den Zwischenboden ein (Dieser ist als Zubehör erhältlich).
Optional: Now place the intermediate bottom on (This is available as an accessory).

Aufbauanleitung
assembly instruction

7

Die Deckelplatte lässt sich analog zur Bodenplatte mit dem Klettsystem befestigen.
The cover plate can be similarly attach to the baseplate with the Velcro system.

8

Die Theke ist fertig aufgebaut.
The counter is ready.

Häufig gestellte Fragen
frequently asked questions

Ich kann die Druckvorlagen nicht öffnen *I cannot open the templates*	Sie haben keines der aufgeführten Programme auf Ihrem Rechner installiert *You do not have any of the listed programs installed on your computer*
Wie lasse ich Ihnen meine Druckvorlage zukommen? *How can I send you my print data?*	Bitte benutzen Sie den link unten rechts um zum upload zu gelangen *Please use the link right below at the bottom to upload yor data*
Wieviel Überfüllung oder Beschnitt wird benötigt? *How much overlay or bleed is required?*	Wir benötigen keine Beschnittzugaben, Passermarken oder Überfüllungen *We do not need any bleeds, passers nor overlays*
Was passiert, nachdem ich meine Daten hochgeladen habe? *What happens after uploading my print data?*	Die Daten werden einem automatischen Überprüfungsprogramm zugeführt, Sie erhalten einen Kontrollabzug mit Bericht zur Freigabe oder Korrektur *The files will be tranferred to an automatic check, you will get a screen proof with a report for confirmation or correction*
Können Sonderfarben gedruckt werden? *Can special colors be printed?*	Im Digitaldruck können keine Sonderfarben wie gold, silber oder ähnliches gedruckt werden. Pantone-, HKS- und RAL-Farben werden bestmöglich simuliert *In digital printing no special colors such as gold, silver or the like can be printed. Pantone-, HKS- and RAL-colors will be simulated best possible*
Gibt es einen farbverbindlichen Andruck? *Is a colour-binding proof included?*	Sie können uns einen Farbton, z.B. in HKS oder Pantone angeben, an dem wir uns bei der Erstellung Ihres Produktes richten. (Bitte beachten Sie, dass Sie die HKS- oder Pantone-Werte auch entsprechend in Ihrer Druckdatei anlegen.) Alternativ können Sie auch kostenpflichtig einen Andruck auf Original-Material bestellen oder Sie lassen uns einen Proof Ihrer Druckdatei zukommen *You can provide us a color tone for example in HKS or Pantone. We will consider your reference when printing your job (Please note, that these colors must also be prepared in your printfile). Alternatively you can order a press proof on original material subject to charge or send us your colour proof*