Rollup - einseitig - Roll-Up Display Exclusive - Serie
rollup - one side printing - Roll-Up Display Exclusive - series

RO-05-85 - Roll Up Display Exclusive - 85
RO-05-85 - Roll Up Display Exclusive - 85

7,3 KG

Produktbeschreibung
product specifications

Produktabmessungen & Packmaße
product dimensions & pack sizes

Datenblatt
datasheet

Druckvorlage
template

Hinweise zur Druckdatenerstellung
guidelines for print data creation

Aufbauanleitung
assembly instruction

Häufig gestellte Fragen
frequently asked questions

Produktbeschreibung
product specifications

Exklusives RollUp Banner in edlem Design! Lieferumfang: Das RollUp Display Exclusive besteht aus der Druckgrafik und einem massiven Standfuß, im Lieferumfang ist ebenfalls eine Transporttasche enthalten. Anwendung: Indoor. Druck: 4-farbiger Digitaldruck. Material: UV-beständige, wetterfeste Display-Spezialfolie, 480 g/m², B1-zertifiziert. Befestigung am System: Klemmleiste oben und unten.

Exclusive RollUp Banner in noble design! Delivery: The RollUp Display Exclusive consists of the print graphics and a solid stand, and a transport bag is included in the delivery. Application: Indoor. Printing: 4-color digital printing. Material: UV-resistant, weatherproof display special film, 480 g / m², B1-certified. Attachment to the system: Top and bottom clamping bar.

- Stabil und kippsicher bei jedem Wetter
  Stable and tip over in any weather
- Wertige Optik
  Valuable optics
- Verchromte Seitenkappen
  Chrome-plated side caps
- Höhe / Federspannung individuell einstellbar
  Height / spring tension individually adjustable
- Einfacher Aufbau und Transport
  Simple construction and transport

Produktabmessungen
product dimensions

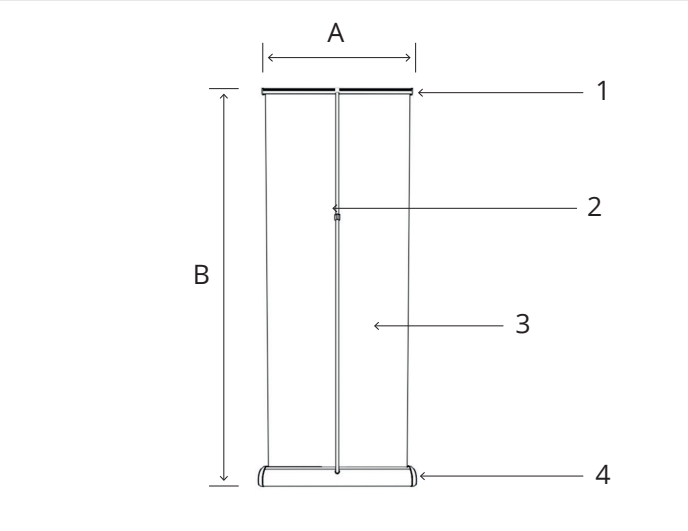

A > 870 mm
B > 1600-2250 mm

1 > Klemmleiste - *clamp strip*
2 > Haltestange - *rod*
3 > Grafikträger - *graphic sheet*
4 > Kassette - *cassette*

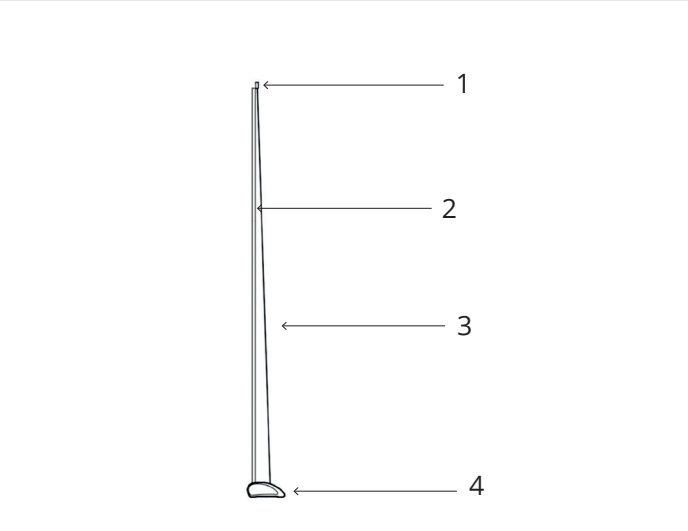

1 > Klemmleiste - *clamp strip*
2 > Haltestange - *rod*
3 > Grafikträger - *graphic sheet*
4 > Kassette - *cassette*

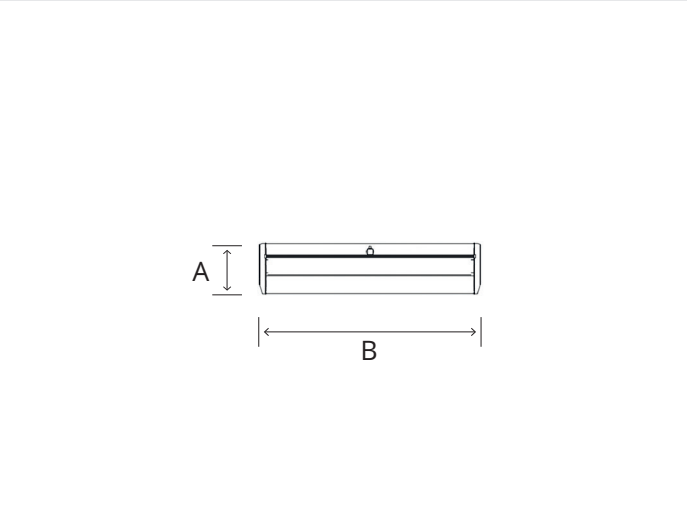

A > 220 mm
B > 930 mm

Packmaße
pack sizes

(BxHxT): 990 x 290 x 120 mm
(WxHxD): 990 x 290 x 120 mm

zurück zur Übersicht
back to overview

Daten hochladen *file upload*
Konorg Shop *Konorg shop*

Datenblatt
data sheet

Druckmaß (BxH): 850 x 2400 mm
print size (WxH): 850 x 2400 mm

Sichtmaß (BxH): 850 x 2200 mm
visible size (WxH): 850 x 2200 mm

Für alle Dateien gilt:
Valid for all files:

Bilder, Logos und Texte müssen im CMYK-Modus angelegt werden. Wandeln Sie alle Schriften (Fonts) in Pfade um. Dokumente ohne Beschnitt/Überfüllung/Überdrucken anlegen. Schreiben Sie keine mehrseitigen PDF-Dateien, übersenden Sie uns nur Einzel-PDF-Dateien.

Images, logos and fonts must be generated in CMYK and should ideally be presented in vector form. Please do convert all fonts into paths and do not apply bleed margin or cutting marks to the document. Do not elaborate a multi-paged PDF document. Please do only transfer single-paged PDF documents.

Dateitypen:
File types:

PDF 1.6 x4, EPS, PSD, TiFF, Ai, JPG - **bitte keine Corel-, Excel-, Word- oder Power-Point-Daten**

*PDF 1.6 x4, EPS, PSD, TiFF, Ai, JPG - **please do not send us Corel-, Excel-, Word- or Power-Point-files.***

CMYK Tiff-Dateien mit LZW-Komprimierung
CMYK tiff-file with LZW-compression

CMYK Illustrator CS6/CS4 (inkl. Ebenen)
CMYK Illustrator CS6/CS4 (with layers)

CMYK Photoshop CS6 /CS4 (inkl. Ebenen)
CMYK Photoshop CS6/CS4 (with layers)

CMYK Indesign CS6/CS4 (verpackt)
CMYK Indesign CS6/CS4 (package)

CMYK EPS-Dateien mit JPG-Komprimierung
CMYK eps-file with JPG-compression

Datenblatt
data sheet

Datenmenge:
Data volume:

Im Endformat 1:1 sollten nach Möglichkeit 100 ppi Bildauflösung nicht unterschritten und 150 ppi nicht überschritten werden. Ab einer Dateigröße von 5000mm die Datei bitte in 1:2 / 1:4 / 1:10 anlegen und die ppi proportional anpassen: (1:2 = 200 ppi; 1:4 = 400 ppi; 1:10 = 1000 ppi).

Finally the image resolution should not fall below 100 ppi or exceed 150 ppi when submitting the data in 1:1 trimmed size. Should you create a file bigger than 5000mm please adjust the image resolution proportionally: (1:2 = 200 ppi; 1:4 = 400 ppi; 1:10 = 1000 ppi).

Farbraum:
Colours:

Alle Sonderfarben müssen im CMYK-Farbraum angelegt sein (FOGRA 39/IsoCoatedV2). Bitte senden Sie - wenn möglich - zu jeder Datei einen farbverbindlichen Ausdruck oder Proof und / oder genaue Farbangaben in HKS/Pantone. Daten im RGB-Farbraum werden konvertiert, für spätere Farbabweichungen übernehmen wir keine Garantie.

All special colors must be generated in CMYK using FOGRA39/ IsoCoatedV2. Data in the RGB color space will be converted. If possible, please send us a binding proof, or create the exact color specification in HKS or Pantone. For subsequent color variations we assume no guarantee.

Datenbezeichnung:
File Designation:

Name_Produktname_GrößeInMM_Menge. Z.B. MeineFirma_Ro.04_850x2200_Xxdrucken.pdf. Zwingend erforderlich ist ein schriftlicher Auftrag per Fax oder Mail - unabhänig vom Datenupload.

Name_productname_size In mm_amount. I.g. MyCompany_Ro.04_850x2200_Xxprinting.pdf. A written order by fax or e-mail is mandatory – irrespective of the data transfer.

Datenübertragung:
File transfer:

http://upload.konorg.com

http://upload.konorg.com

Druckvorlage
template

Bitte öffnen Sie einen der nachfolgenden links, um zur Druckvorlage zu gelangen. Der link öffnet das zugehörige Programm automatisch, sofern dieses auf Ihrem Computer installiert ist. Sie benötigen hierzu eine Internetverbindung. Nutzen Sie für andere Programmarten die eps-Vorlage unter Verwendung der Importfunktion.

Please open one of the following links to get the template for this product. Link willopen automatically if the relevant program is already installed on your computer. For this you need a internet-connection. For other applications choose the eps-file by using the import-function.

Druckvorlage für Adobe Illustrator
template for Adobe Illustrator CS6

Druckvorlage für Adobe InDesign
template for Adobe InDesign CS6

Druckvorlage für Adobe Photoshop
template for Adobe Photoshop CS6

Druckvorlage für Adobe Illustrator
template for Adobe Illustrator CS4

Druckvorlage für Adobe InDesign
template for Adobe InDesign CS4

Druckvorlage für andere Anwendungen
template for other applications CS4

Hinweise zur Druckdatenerstellung
guidelines for print data creation

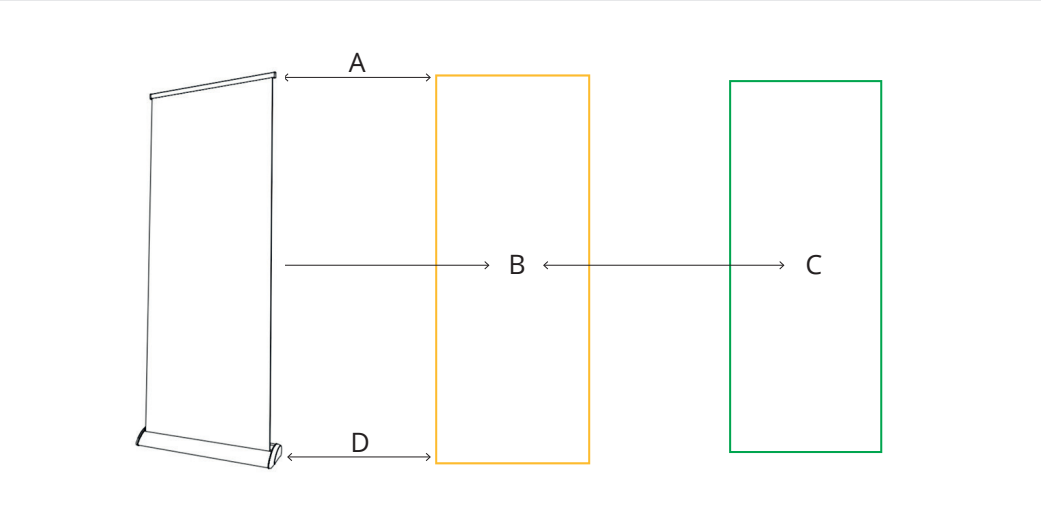

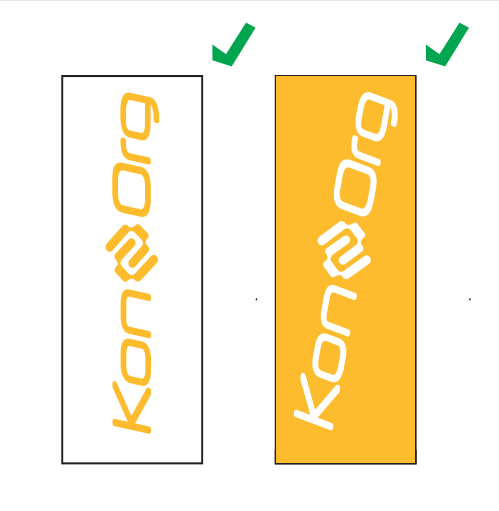

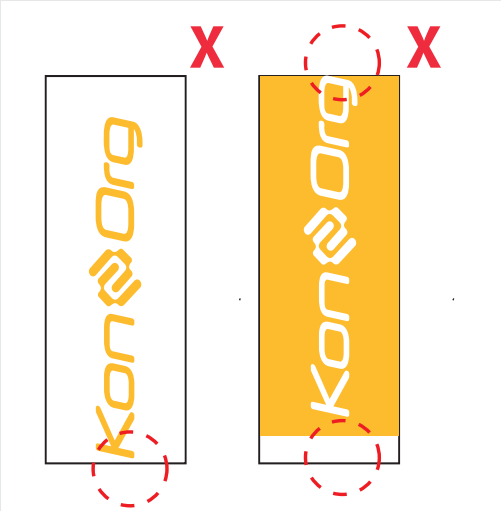

A > Klemmleiste
A > clamp strip

> nicht sichtbarer Bereich, im Druckmaß enthalten
> non visible area, contained in the print size

B > Druckbereich/Druckmaß
B > print area/print size

> auf diesen Bereich ist die Druckvorlage angelegt
> template is designed for this area

C > Sichtbereich/Sichtmaß
C > visible area/visible size

> in der Druckvorlage mit grüner Linie angezeigt
> shown in the template as a green line

D > Kassette
D > cassette

> nicht sichtbarer Bereich, im Druckmaß enthalten
> non visible area, contained in the print size

Das im Datenblatt angegebene Druckmaß umfasst die sichtbaren und nicht sichtbaren Bereiche des Grafikträgers. Bitte legen Sie die Druckdatei immer auf das Druckmaß unter Berücksichtigung des Sichtmaßes an. Hintergrundgrafiken und -bilder/-texturen sollten über das gesamte Druckmaß angelegt, wichtige grafische Elemente, die beschnittlos sichtbar sein sollen, müssen innerhalb des Sichtmaßes platziert werden.

The printsize mentioned in the data sheet includes the visible and non-visible areas of the graphic sheet. Please layout the printfile according to the print size in consideration of the visible size. Backround-graphics, -pictures and -textures should be laid out across the whole print size. Important grafical elements, which should be seen without any crops must be placed within the visible size.

zurück zur Übersicht
back to overview

Daten hochladen
file upload

Konorg Shop
Konorg shop

Aufbauanleitung
assembly instruction

1

Nehmen Sie die Roll Up Kassette aus der Transporttasche.
Pull the roll up cassette out of the transport bag.

2

Entnehmen Sie die Stange aus der Kassette und ziehen diese aus.
Remove the rack from the cassette and pull it out.

3

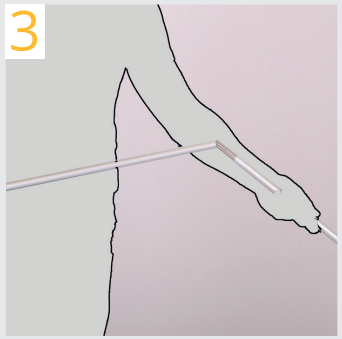

Setzen Sie die einzelnen Stangenelemente zusammen.
Put the individual rods together elements.

4

Stecken Sie die Stange in die dafür vorgesehende Aufnahme.
Put the rod into the socket.

5

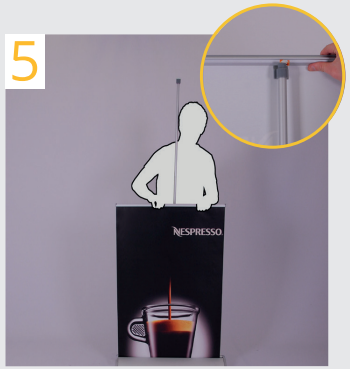

Ziehen Sie die Grafik langsam aus der Kassette und hängen diese mit der kreisrunden Öffnung auf die Stange.
Pull the graphic out of the cassette slowly and fix it with the circular slot on the rod.

6

Das Roll up ist fertig aufgebaut.
The roll up is build up and ready.

Aufbauvideo
video manual

zurück zur Übersicht
back to overview

Daten hochladen *file upload*

Konorg Shop *Konorg shop*

Häufig gestellte Fragen
frequently asked questions

Ich kann die Druckvorlagen nicht öffnen *I cannot open the templates*	Sie haben keines der aufgeführten Programme auf Ihrem Rechner installiert *You do not have any of the listed programs installed on your computer*
Wie lasse ich Ihnen meine Druckvorlage zukommen? *How can I send you my print data?*	Bitte benutzen Sie den link unten rechts um zum upload zu gelangen *Please use the link right below at the bottom to upload yor data*
Wieviel Überfüllung oder Beschnitt wird benötigt? *How much overlay or bleed is required?*	Wir benötigen keine Beschnittzugaben, Passermarken oder Überfüllungen *We do not need any bleeds, passers nor overlays*
Was passiert, nachdem ich meine Daten hochgeladen habe? *What happens after uploading my print data?*	Die Daten werden einem automatischen Überprüfungsprogramm zugeführt, Sie erhalten einen Kontrollabzug mit Bericht zur Freigabe oder Korrektur *The files will be tranferred to an automatic check, you will get a screen proof with a report for confirmation or correction*
Können Sonderfarben gedruckt werden? *Can special colors be printed?*	Im Digitaldruck können keine Sonderfarben wie gold, silber oder ähnliches gedruckt werden. Pantone-, HKS- und RAL-Farben werden bestmöglich simuliert *In digital printing no special colors such as gold, silver or the like can be printed. Pantone-, HKS- and RAL-colors will be simulated best possible*
Gibt es einen farbverbindlichen Andruck? *Is a colour-binding proof included?*	Sie können uns einen Farbton, z.B. in HKS oder Pantone angeben, an dem wir uns bei der Erstellung Ihres Produktes richten. (Bitte beachten Sie, dass Sie die HKS- oder Pantone-Werte auch entsprechend in Ihrer Druckdatei anlegen.) Alternativ können Sie auch kostenpflichtig einen Andruck auf Original-Material bestellen oder Sie lassen uns einen Proof Ihrer Druckdatei zukommen *You can provide us a color tone for example in HKS or Pantone. We will consider your reference when printing your job (Please note, that these colors must also be prepared in your printfile). Alternatively you can order a press proof on original material subject to charge or send us your colour proof*